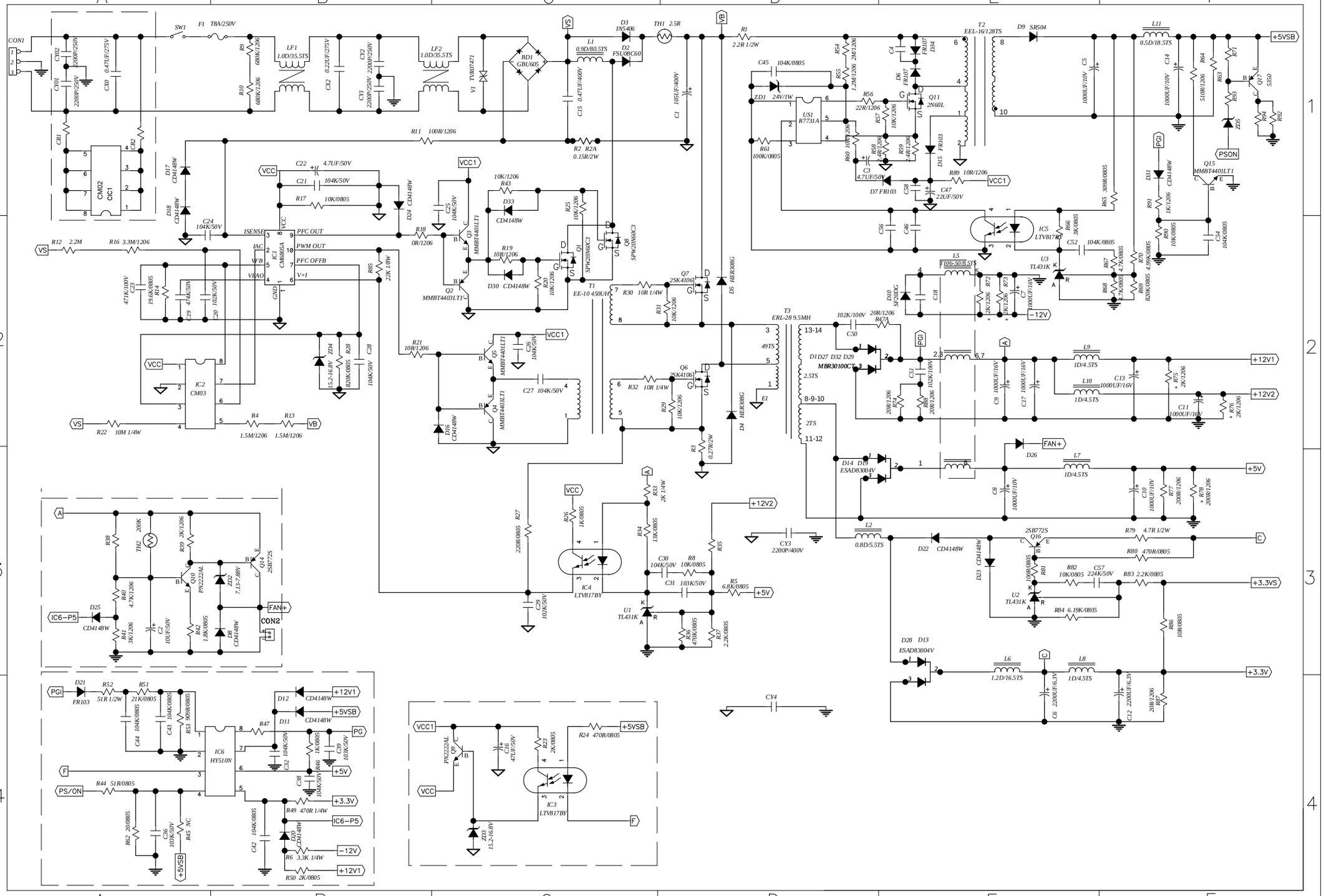

CON1
SW1
F1 T8A/250V
LF1 1.0D/35.5TS
LF2 1.0D/35.5TS
BD1 GBU605
V1 TVR07471
D3 1N5406
D2 FSU08C60
TH1 2.5R
L1 0.9D/80.5TS
R1 2.2R 1/2W
T2 EEL-16/128TS
D9 SR504
L11 0.5D/18.5TS
+5VSB
Q17 5350
PSON
Q15 MMBT4401LT1
PGI
IC5 LTV817BY
U3 TL431K
L5 T106-50/8.5TS
D10 SF20DG
-12V
T3 ERL-28 9.5MH
D1 D27 D32 D29 MBR30100CT
+12V1
+12V2
FAN+
+5V
D14 D19 ESAD83004V
L7 1D/4.5TS
L2 0.8D/5.5TS
D22 CD4148W
Q16 2SB772S
R79 4.7R 1/2W
R80 470R/0805
+3.3VS
U2 TL431K
R84 6.19K/0805
D28 D13 ESAD83004V
L6 1.2D/16.5TS
L8 1D/4.5TS
+3.3V
CY3 2200P/400V
CY4
CM02 CIC1
IC1 CM6805A
IC2 CM03
IC4 LTV817BY
U1 TL431K
T1 EE-10 450UH
Q7 2SK4106
Q6 2SK4106
Q1 SPW20N60C3
Q2 MMBT4403LT1
Q3 MMBT4401LT1
Q4 MMBT4403LT1
Q5 MMBT4401LT1
D5 HER308G
D4 HER308G
VCC
VCC1
VS
VB
IC6-P5
CON2
PGI
FR103
IC6 HY510N
PS/ON
+12V1
+5VSB
PG
+5V
+3.3V
IC6-P5
-12V
+12V1
IC3 LTV817BY
PN2222AL